TONE

by

bürotime

teknik döküman

TONE

Zarif hatları ve yeni nesil tasarım teknolojisiyle kullanıcısıyla buluştuğu farklı kullanım alanlarında konforu yeniden tanımlıyor.

Tone; yükseklik ayarlı boyun desteği, sırt için sunduğu senkron mekanizma teknolojisi, yüksekliği ve derinliği ayarlanabilir bacak, font ve kolçak ayarları, anti-bakteriyel ve su tutmayan döşemesi ile yeni nesil modern ofis ihtiyaçlarını karşılayacak düzeyde tasarlandı.

PAINTING BEYOND POLLOCK

özellik tablosu

	TONE beyaz / başlıklı	TONE beyaz	TONE siyah / başlıklı	TONE siyah	TONE U beyaz	TONE U siyah
YÜKSEKLİK AYARLI BOYUN DESTEĞİ	✓	-	✓	-	-	-
YÜKSEKLİK AYARLI KOL DESTEĞİ	✓	✓	-	-	-	-
DERİNLİK AYARLI KOL DESTEĞİ	✓	✓	-	-	-	-
SABİT KOL DESTEĞİ	-	-	✓	✓	✓	✓
SENKRON MEKANİZMA	✓	✓	✓	✓	-	-
SIRT SERTLİK AYARI	✓	✓	✓	✓	-	-
FONT (OTURUM) DERİNLİK AYARI	✓	✓	✓	✓	-	-
AYARLANABİLİR BEL DESTEĞİ	✓	✓	✓	✓	-	-
PLASTİK AYAK	✓	✓	✓	✓	-	-
GRİ BOYALI BORU AYAK	-	-	-	-	✓	✓
PU TEKERLEK	✓	✓	✓	✓	-	-

ölçü tablosu

Tone beyaz / başlıklı

H115 W64 L65

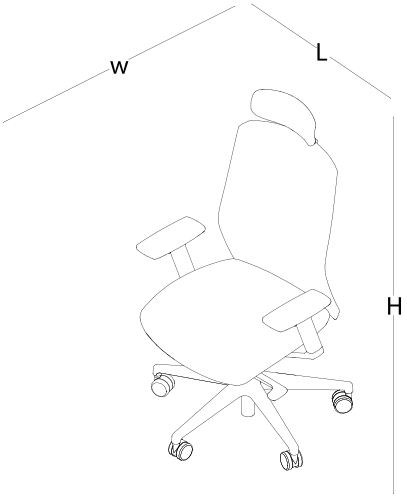

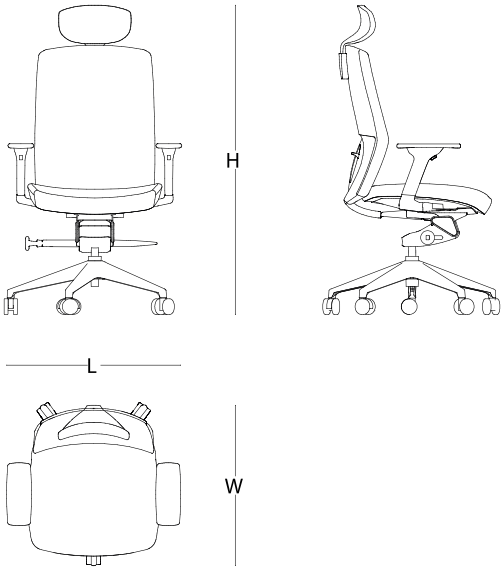

Tone beyaz

H98 W64 L65

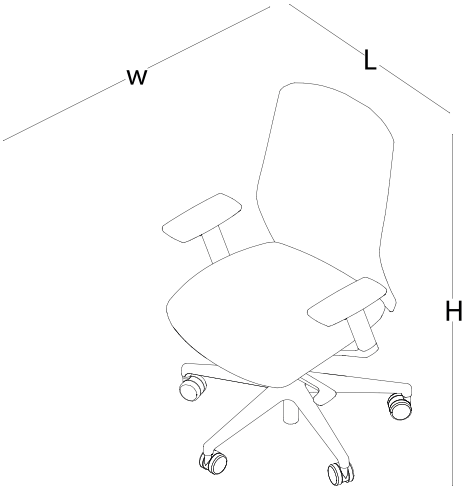

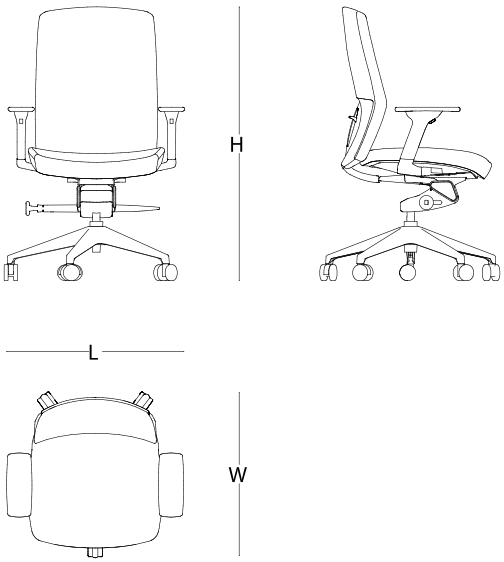

ölçü tablosu

Tone siyah / başlıklı

H115 W62 L60

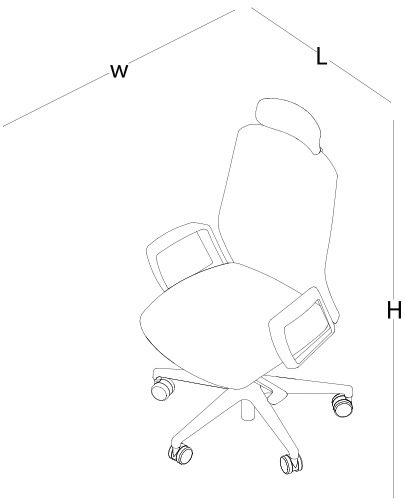

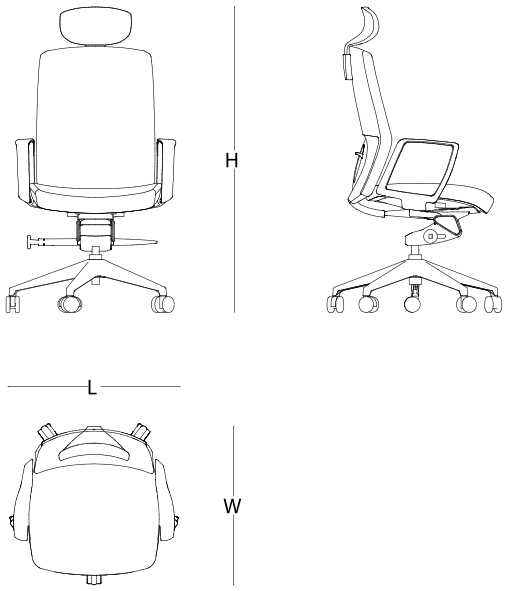

Tone siyah

H98 W62 L60

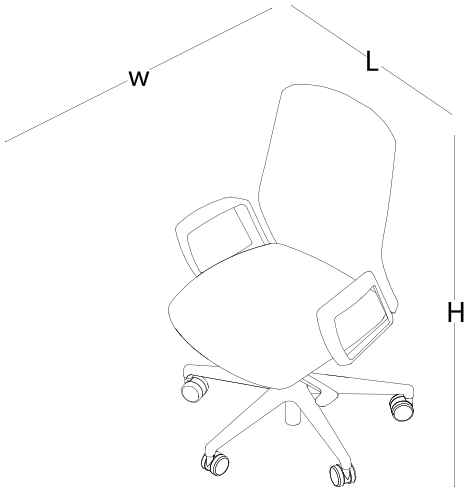

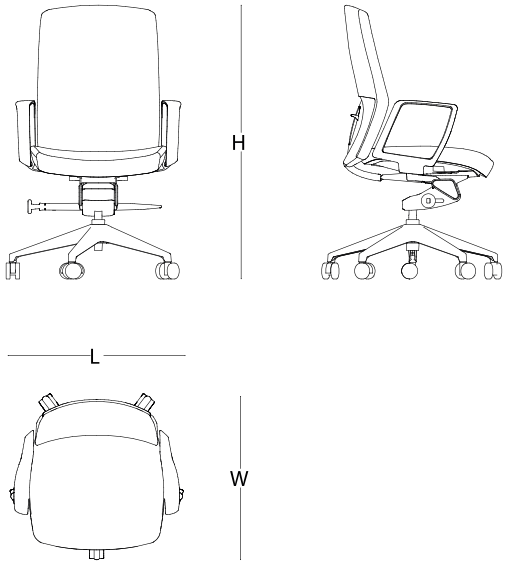

Tone U beyaz / siyah

H99 W63 L58

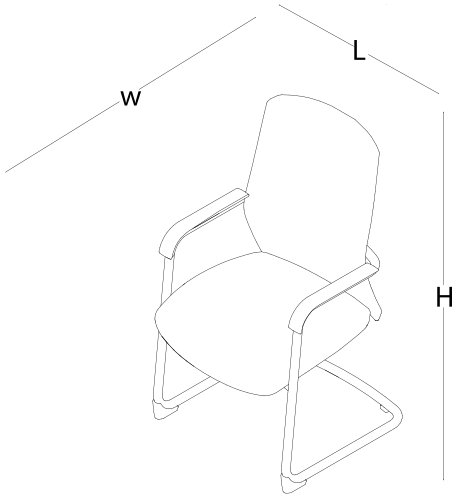

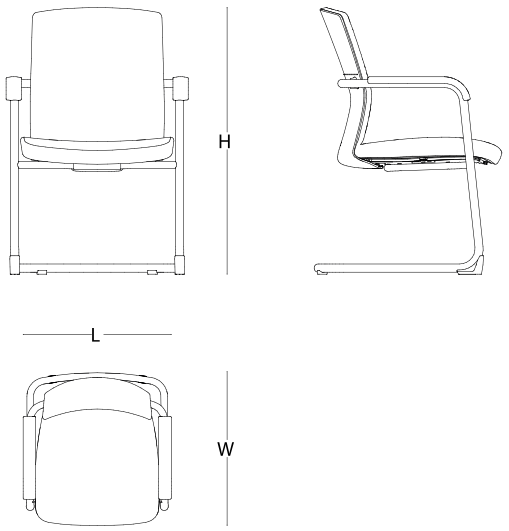

ürün ailesi

Tone beyaz / başlıklı

Tone beyaz

Tone siyah / başlıklı

Tone siyah

Tone U beyaz / siyah

teknik özellikler

Boyun desteği

Yükseklik ayarlı boyun desteği, farklı uzunluktaki kullanıcıların rahatlığını sağlar.

Senkron mekanizma

Senkron mekanizma teknolojisi, sırt ve fontun farklı açılarda senkronize eğilmesini sağlayarak ergonomik oturum sağlar.

Kol desteği

Ayarlanabilir kol desteği yukarı - aşağı, ileri - geri, içe-dışa ayarlanabilir.

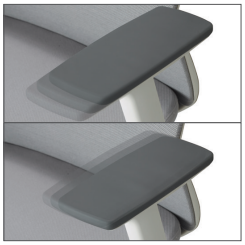

Ayarlanabilir kol desteği

yukarı - aşağı, ileri - geri, içe-dışa ayarlanabilir.

Kontrol kolları

Kolay erişilebilir tansiyon ve yükseklik kontrol kolu, koltuğun gerginliğini ve yüksekliğini ayarlar. Kilit kolu,koltuğunuzun geri eğme konumunu istediğiniz eğim açısında rahatça kilitler.

Derinlik ayarlı oturum

farklı uzunluktaki kullanıcılar için ergonomik oturuş sağlar.

Ayaklar

Güçlü plastik ayak ve poliüretan tekerlekler zemini çizmeden konforlu bir kullanım sağlar.

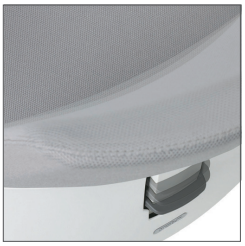

Bel desteği

Yükseklik ayarlı bel desteği doğru oturuş pozisyonu için kullanıcısını destekler.

Kumaş

Anti-bakteriyel ve su geçirmez kumaş, güçlü ve dayanıklı yapıda, doğal ve yumuşak bir dokuya sahiptir.

renk seçenekleri

sırt rengi

siyah | black

beyaz | white

döşeme rengi

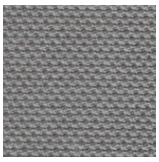

gri | grey

siyah | black

kahverengi | brown

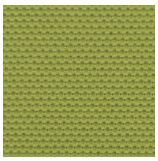

yeşil | green

Web sitemizde, basılı ve dijital teknik ürün dokümanlarımızda yer alan renk ve dokular ekran çözünürlük ayarları ve fotoğraf kalitesine göre değişiklik gösterebilir. Gerçek renkleri, size en yakın bayimizi ziyaret ederek renk kartelamızdan inceleyebilirsiniz.